ATS500 2-1 Tmax

Два взаимно резервированных ввода от сети работают на одну секцию потребителей. Вводы могут быть равнозначными либо один из них может быть приоритетным. Приоритет вводов выбирается настройками. Для всех типов выключателей возможна установка механической блокировки.

Выключатели - Tmax T4-T5-T6, Tmax XT2, Tmax XT4.

ATS500-E 2-1 Tmax

Расширенный вариант АВР, помимо базовых функций, позволяет передавать в систему мониторинга информацию о параметрах электрической сети и состоянии коммутационных аппаратов в распределительных панелях.
ATS500-E предполагает установку на вводах измерительных приборов M2M с интерфейсом передачи данных, а также установку в распределительных панелях модулей ввода-вывода.

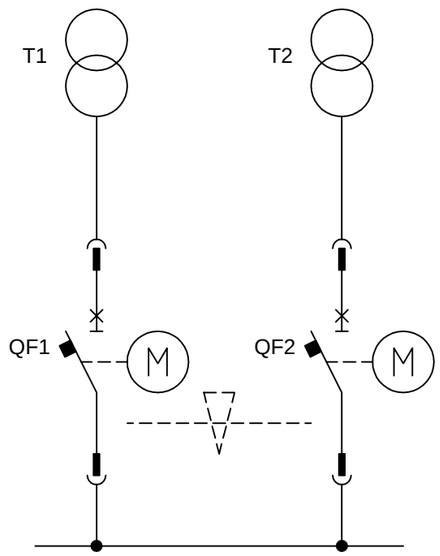

Автоматические выключатели QF1 и QF2 условно показаны как выкатные.

Подключение вторичных цепей выключателей Tmax T4-T5-T6 приведено в документе **9CNR000007-001** (Tmax T4-T5-T6. Вторичные цепи. Схема подключения).

Подключение вторичных цепей выключателей Tmax XT2, XT4 приведено в документе **9CNR000007-002** (Tmax XT2, XT4. Вторичные цепи. Схема подключения).

При использовании четырехполюсных выключателей QF1 и QF2,
лист 2a заменяется листом 2b.

Провода 011..019 и 021..029 зарезервированы для подключения измерительных приборов.
Клеммные сборки XT101 и XT102 зарезервированы для подключения измерительных приборов.

Питание цепей управления (линии 201, 202, 301, 302) распределить через клеммные сборки при помощи шинных перемычек.

При необходимости, использовать промежуточные клеммы.

Цвета светосигнальной аппаратуры указаны в соответствии с ГОСТ 28763-90.

Расположение элементов на панели управления показано в **9CNR000007-041**.

Для варианта **ATS500-E** дополнительно применяются документы:
- **9CNR000007-151** (ATS500-E. Измерительные приборы. Схема подключения);
- **9CNR000007-152** (ATS500-E. Контроль РП. Принципиальная схема).

Prepared Mikhail Komarov		Document kind Принципиальная схема	Date 2015-07-14
Approved	ABB	Title ATS500(-E) 2-1 Tmax	Page 1/18
Resp. (division/department)		Document id. 9CNR000007-005	Rev. D / Lang. ru

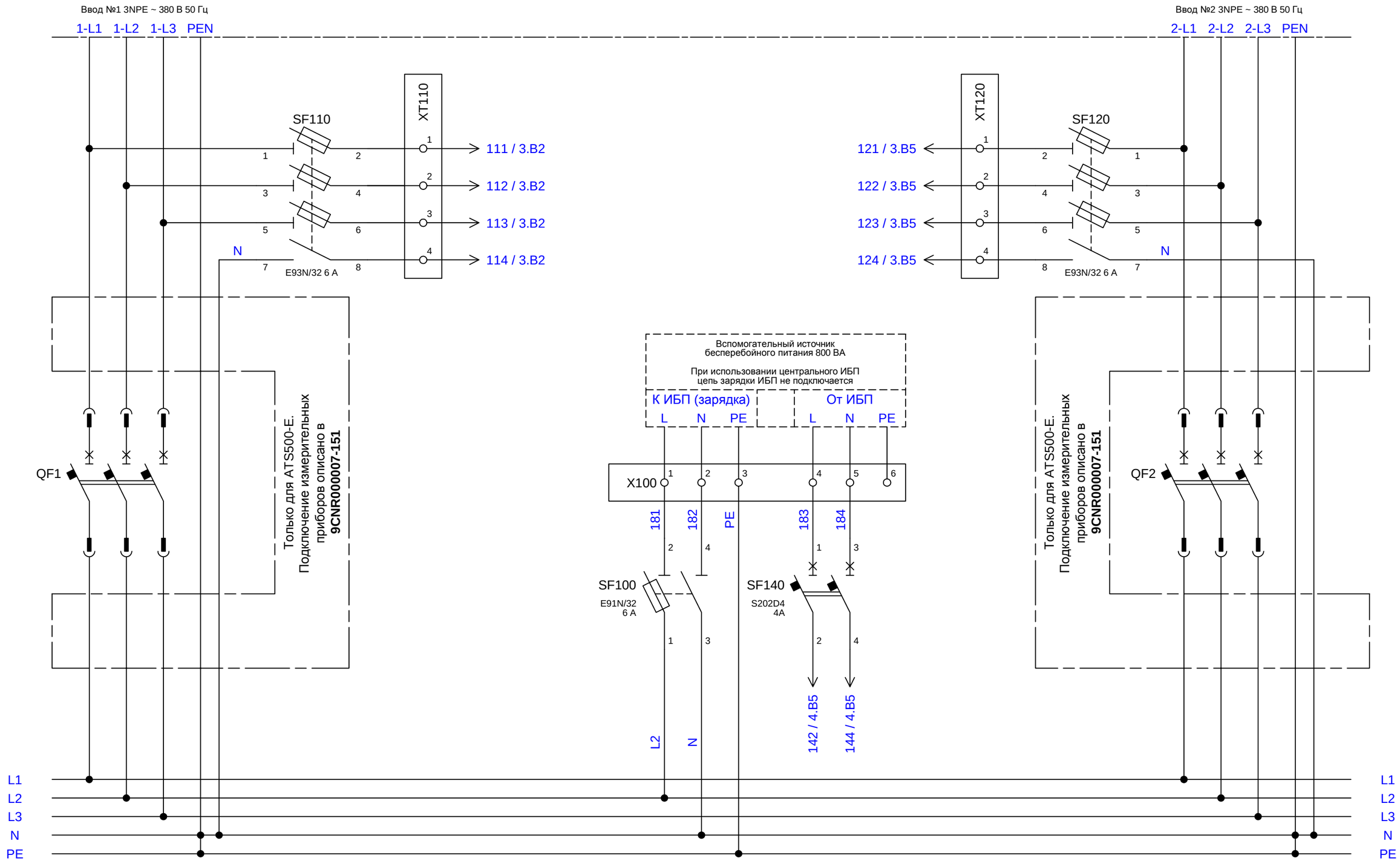

Данный лист применяется при использовании трехполюсных выключателей .

ABB		Title ATS500(-E) 2-1 Tmax	Page 2a / 18
	Resp. (division/department)	Document id. 9CNR000007-005	Rev. D / Lang. ru

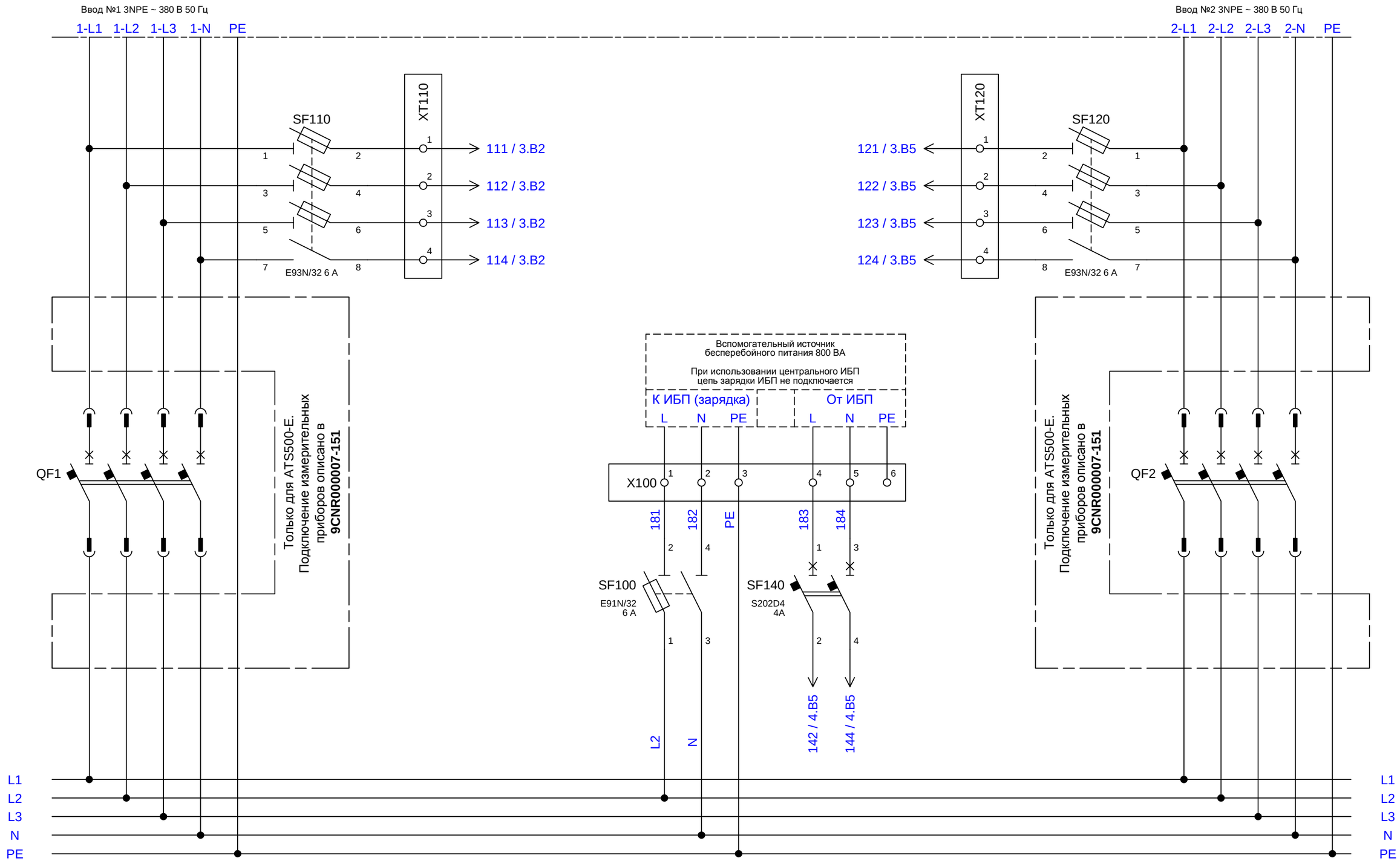

Данный лист применяется при использовании четырехполюсных выключателей .

ABB		Title ATS500(-E) 2-1 Tmax	Page 2b / 18
	Resp. (division/department)	Document id. 9CNR000007-005	Rev. D / Lang. ru

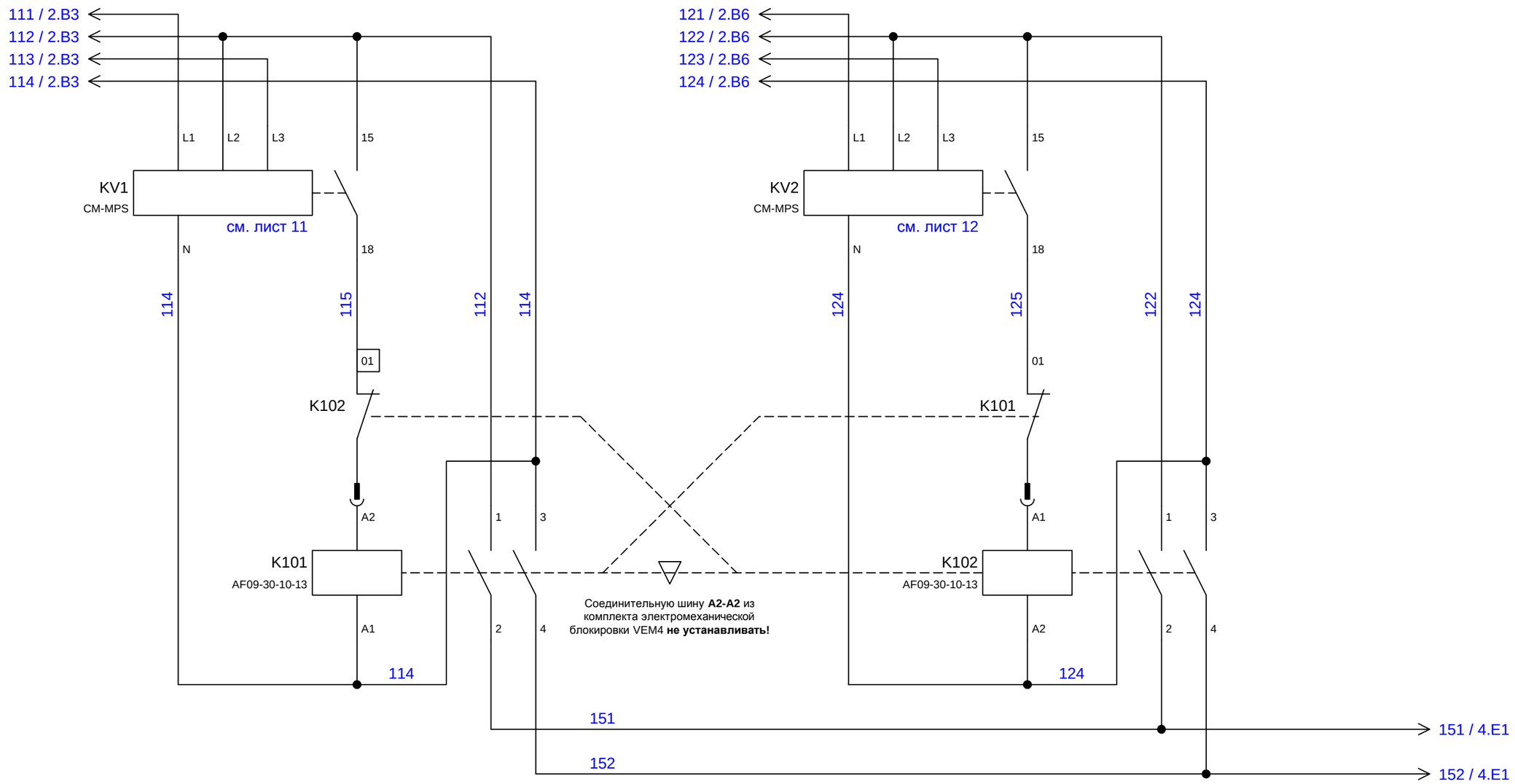

ABB		Title ATS500(-E) 2-1 Tmax	Page 3 / 18
	Resp. (division/department)	Document id. 9CNR000007-005	Rev. D Lang. ru

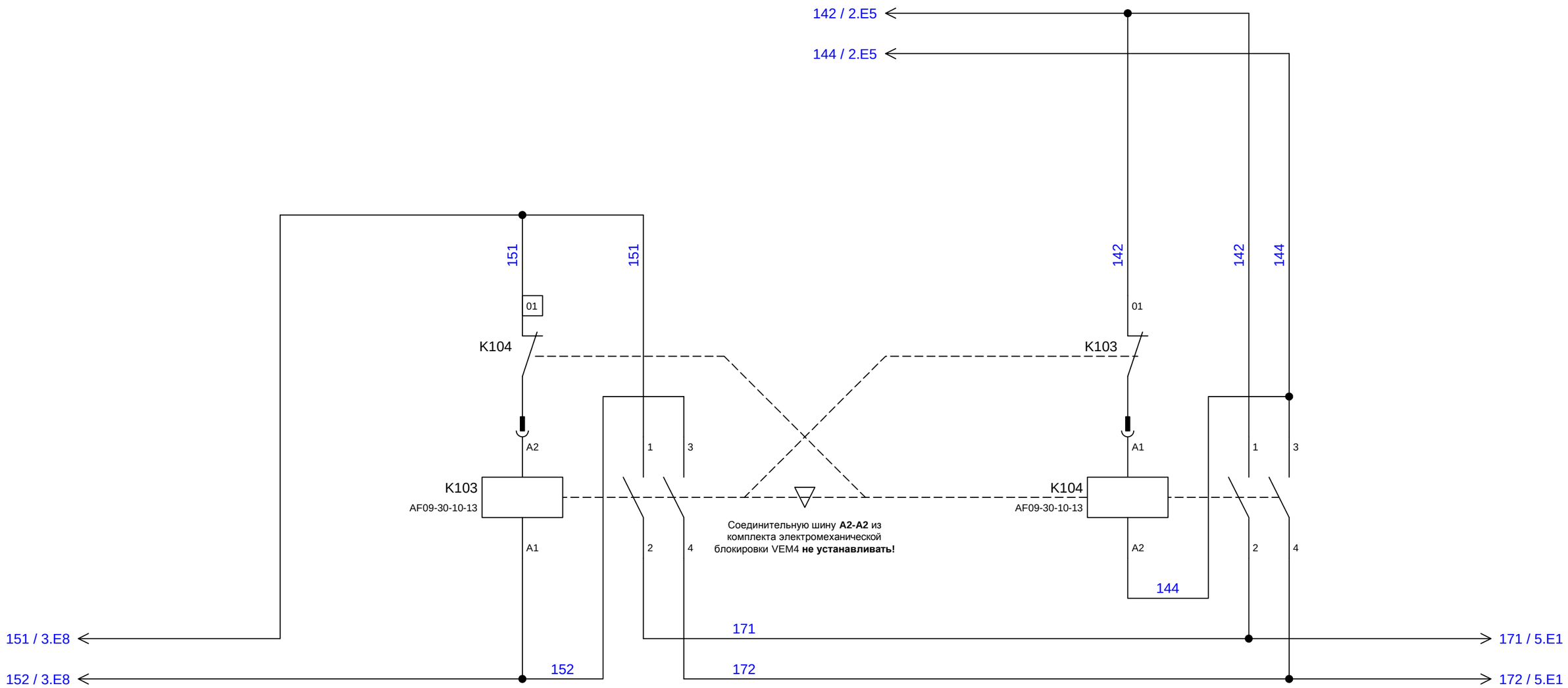

ABB		Title ATS500(-E) 2-1 Tmax	Page 4 / 18
	Resp. (division/department)	Document id. 9CNR000007-005	Rev. D / Lang. ru

ATS500(-E)

Только для варианта ATS500-E

Питание измерительных приборов и модулей распределенной системы ввода-вывода для контроля коммутационной аппаратуры распределительных панелей.

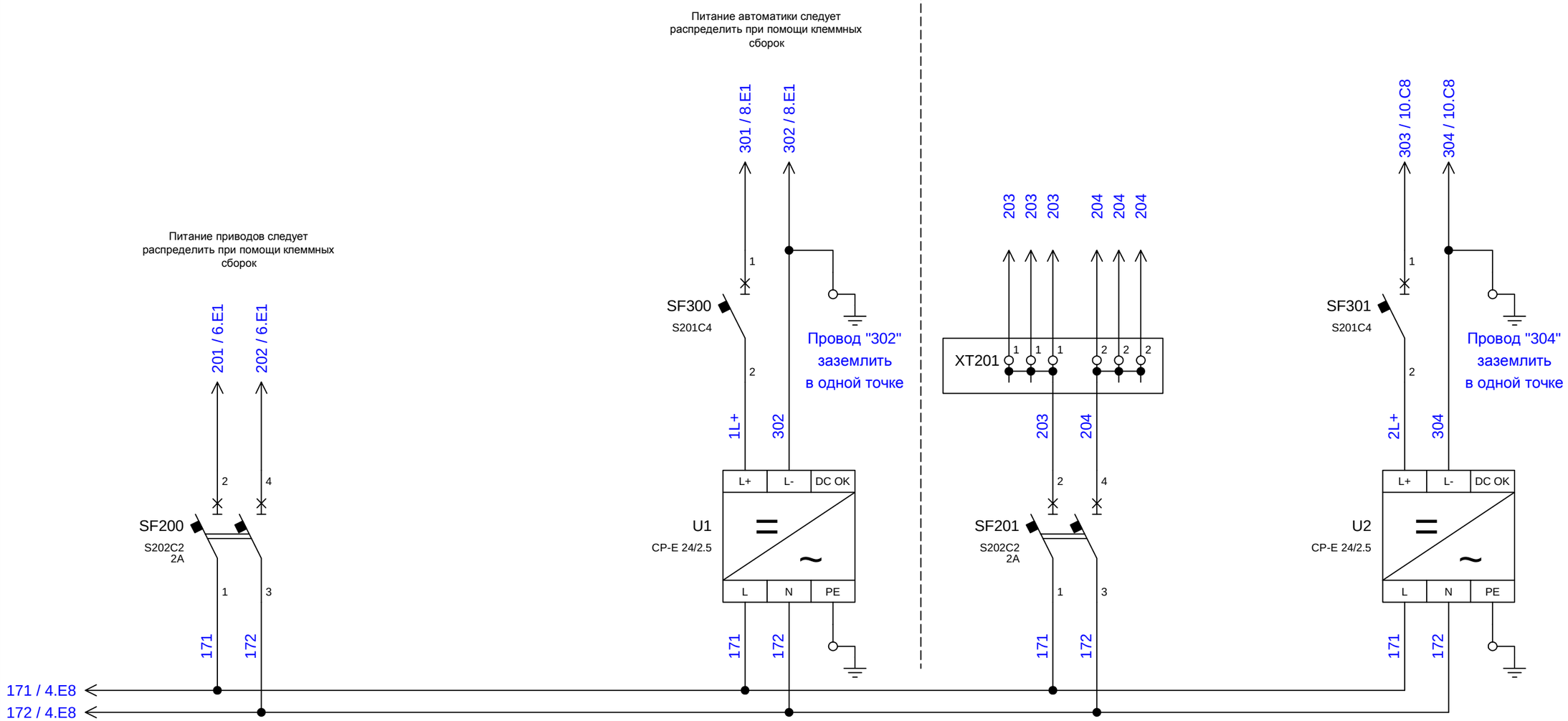

Питание приводов автоматических выключателей		Питание автоматики АВР	Питание измерительных приборов. Только для ATS500-E	Питание модулей ввода-вывода для контроля состояния коммутационной аппаратуры распределительных панелей. Только для ATS500-E

ABB		Title: ATS500(-E) 2-1 Tmax	Page: 5 / 18
	Resp. (division/department)	Document id.: 9CNR000007-005	Rev.: D / Lang.: ru

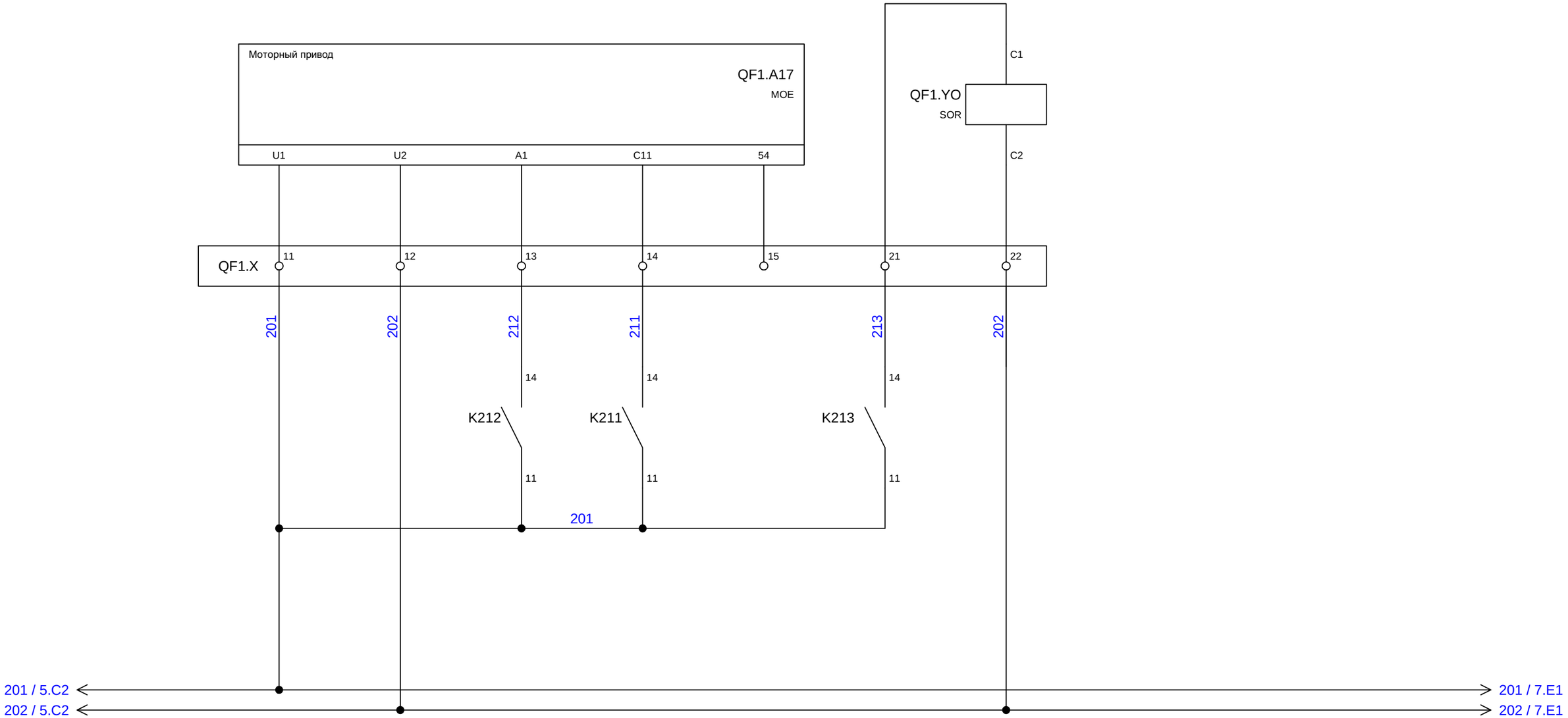

ABB		Title ATS500(-E) 2-1 Tmax	Page 6 / 18
	Resp. (division/department)	Document id. 9CNR000007-005	Rev. D Lang. ru

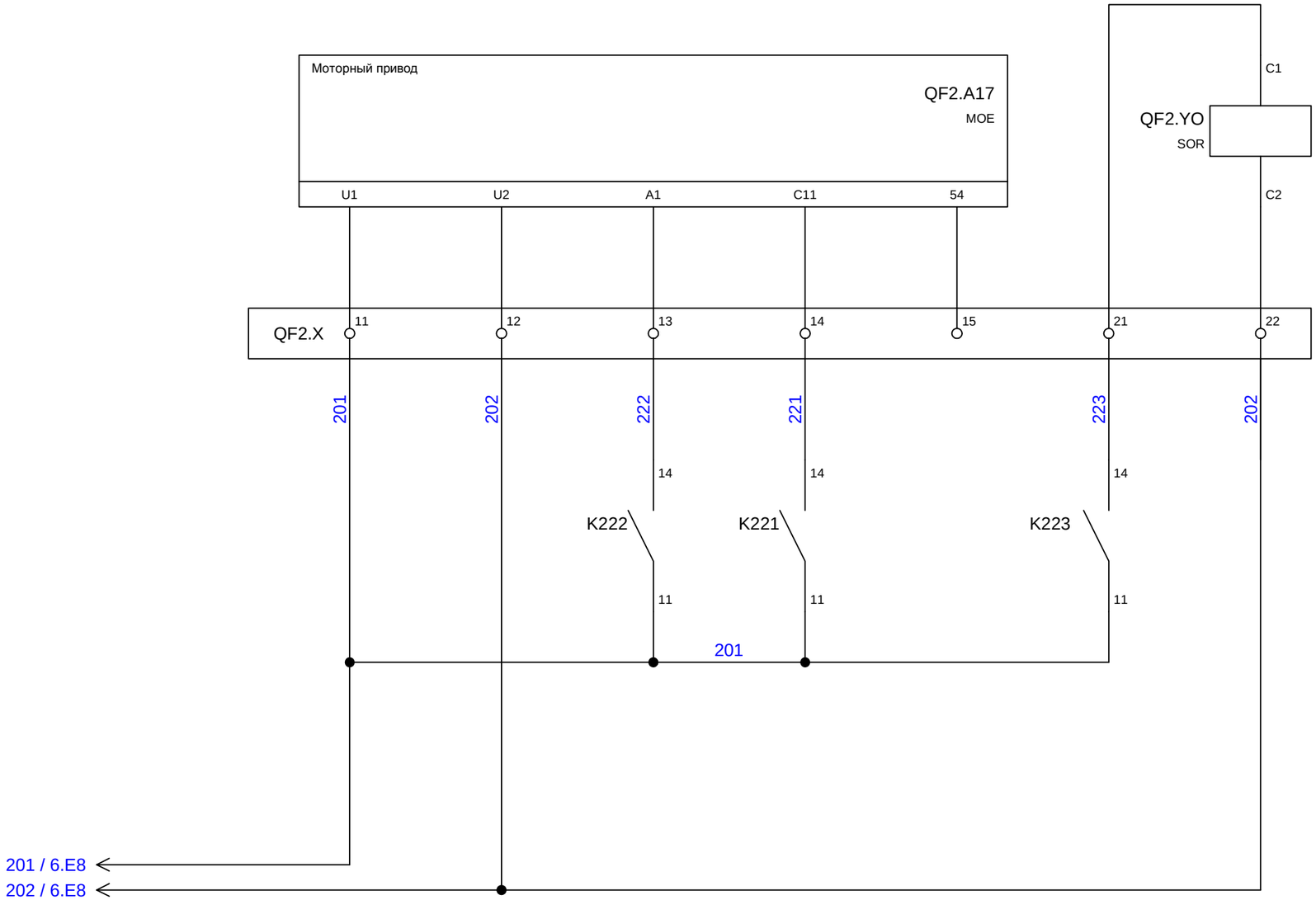

	Моторный привод					Реле отключения		
	Питание	Общий провод	Взведение пружин, сброс	Включение		Отключение	Общий провод	

ABB		Title ATS500(-E) 2-1 Tmax	Page 7 / 18
	Resp. (division/department)	Document id. 9CNR000007-005	Rev. D Lang. ru

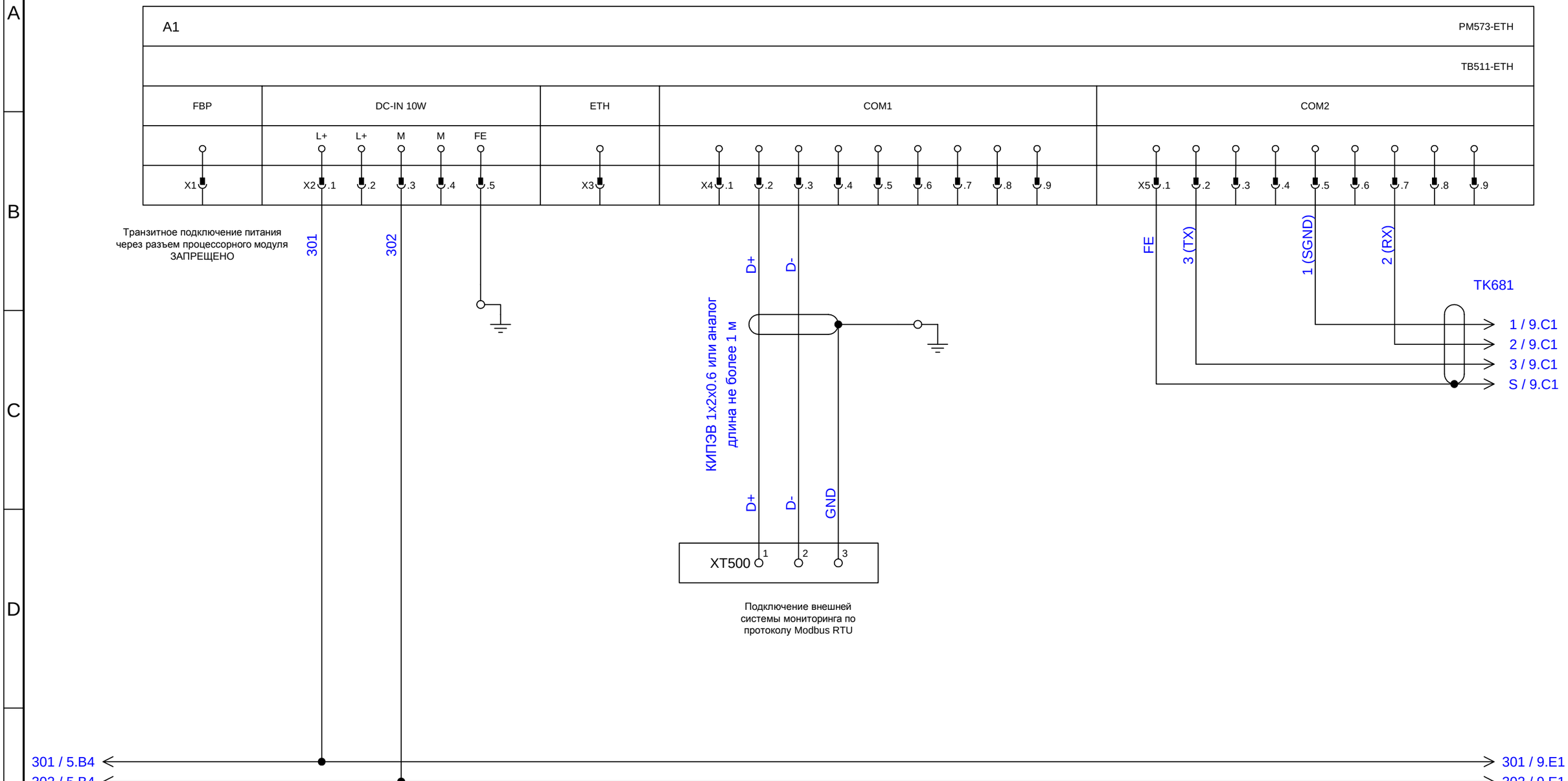

Для соединения панели оператора CP635 с процессорным модулем PM573-ETH используется кабель TK681 - 1SAP500981R0001 или его эквивалент, изготовленный по месту. При подключении кабеля TK681 следует обращать внимание на маркировку на его концах.

ABB		Title ATS500(-E) 2-1 Tmax	Page 8 / 18
	Resp. (division/department)	Document id. 9CNR000007-005	Rev. D / Lang. ru

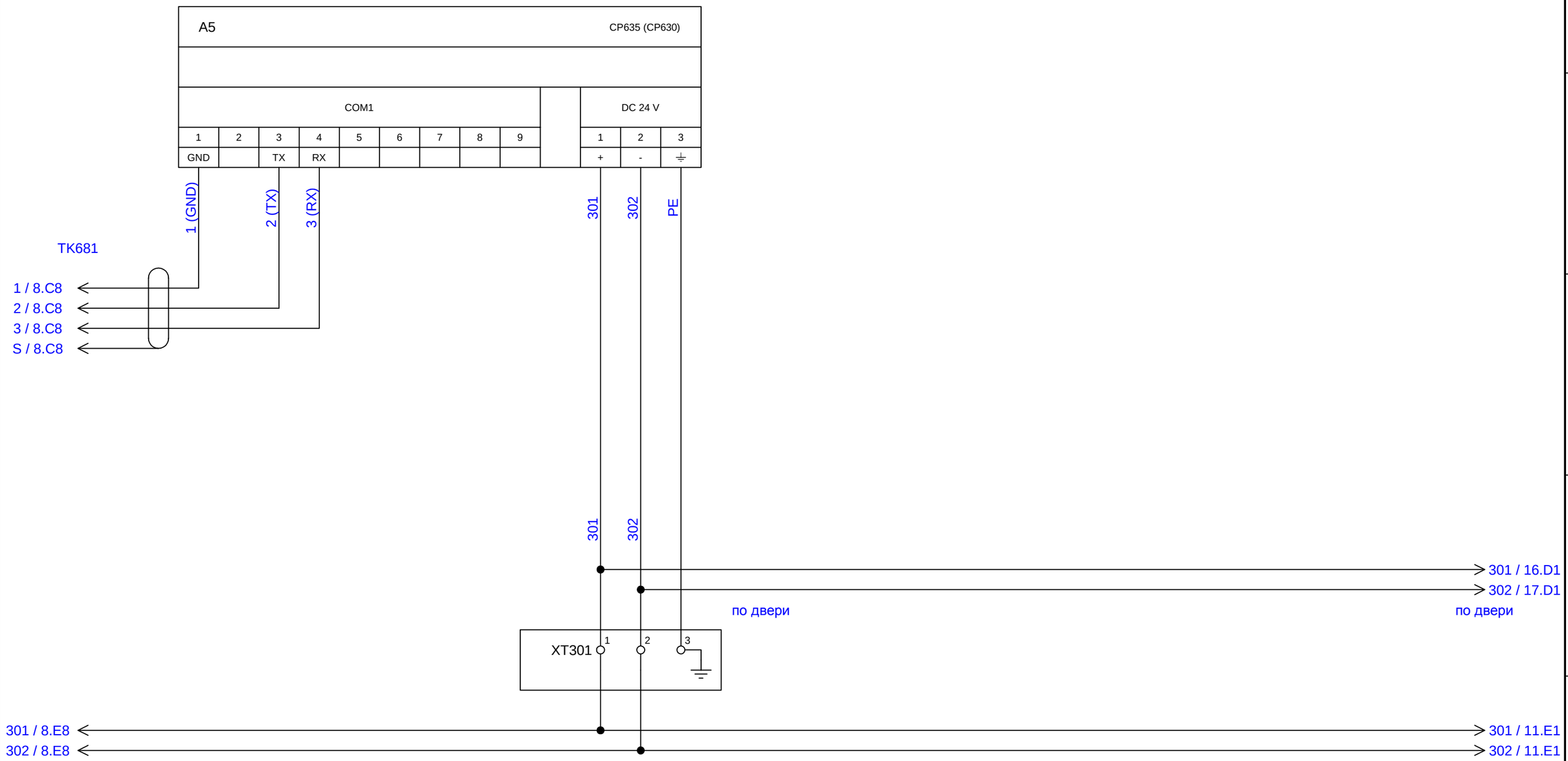

Для соединения панели оператора CP635 с процессорным модулем PM573-ETH используется кабель TK681 - 1SAP500981R0001 или его эквивалент, изготовленный по месту. При подключении кабеля TK681 следует обращать внимание на маркировку на его концах.

ABB		Title ATS500(-E) 2-1 Tmax	Page 9 / 18
	Resp. (division/department)	Document id. 9CNR000007-005	Rev. D / Lang. ru

Только для варианта ATS500-E

Коммуникационный модуль CM574-RS для подключения измерительных приборов и системы контроля состояния коммутационной аппаратуры распределительных панелей. Модуль CM574-RS устанавливается в монтажное основание TB511-ETH слева от процессорного модуля PM573-ETH.

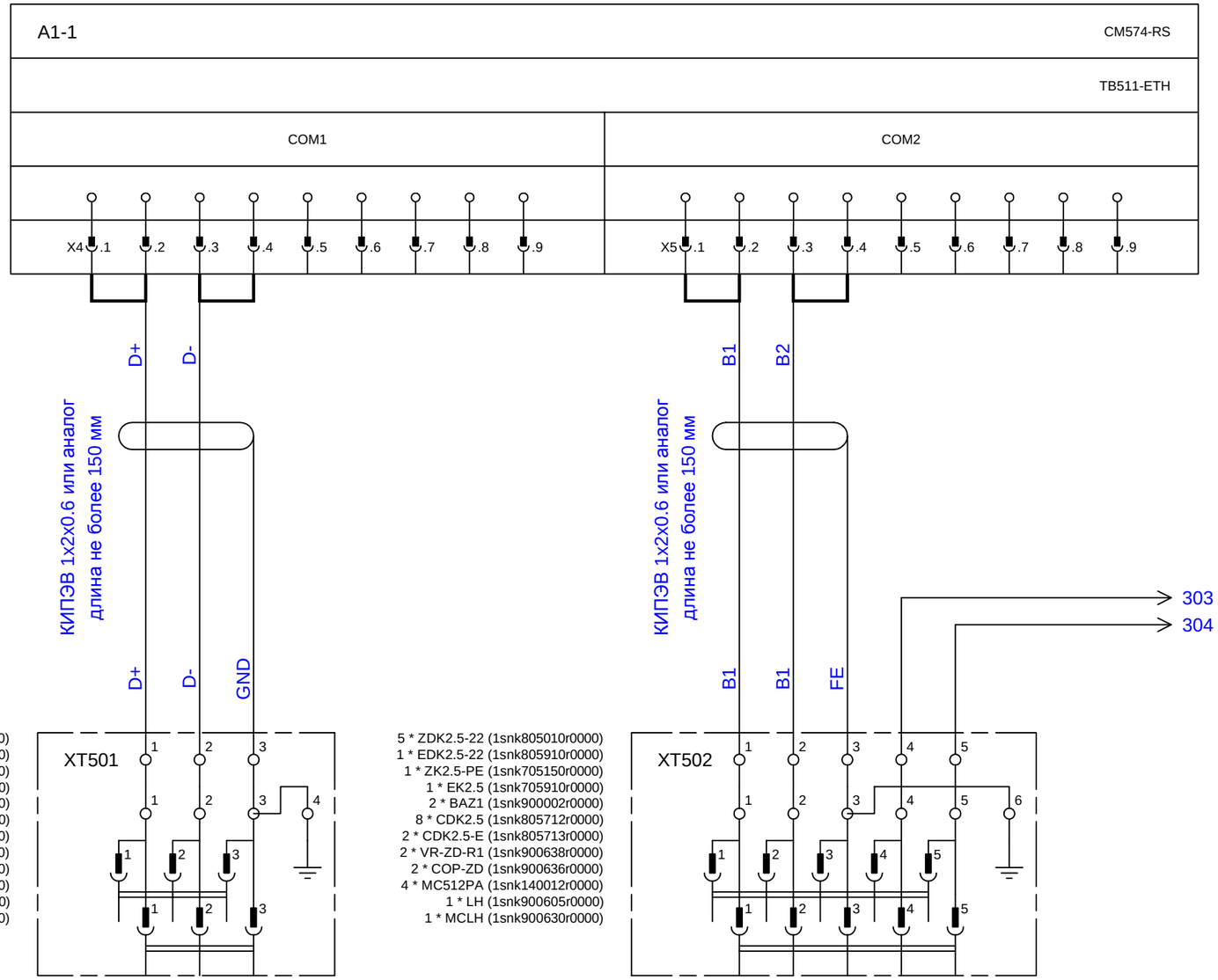

3 * ZDK2.5-22 (1snk805010r0000)
1 * EDK2.5-22 (1snk805910r0000)
1 * ZK2.5-PE (1snk705150r0000)
1 * EK2.5 (1snk705910r0000)
2 * BAZ1 (1snk900002r0000)
4 * CDK2.5 (1snk805712r0000)
2 * CDK2.5-E (1snk805713r0000)
2 * VR-ZD-R1 (1snk900638r0000)
1 * COP-ZD (1snk900636r0000)
4 * MC512PA (1snk140012r0000)
1 * LH (1snk900605r0000)
1 * MCLH (1snk900630r0000)

Подробное описание подключения измерительных приборов приведено в 9CNR000007-151

5 * ZDK2.5-22 (1snk805010r0000)
1 * EDK2.5-22 (1snk805910r0000)
1 * ZK2.5-PE (1snk705150r0000)
1 * EK2.5 (1snk705910r0000)
2 * BAZ1 (1snk900002r0000)
8 * CDK2.5 (1snk805712r0000)
2 * CDK2.5-E (1snk805713r0000)
2 * VR-ZD-R1 (1snk900638r0000)
2 * COP-ZD (1snk900636r0000)
4 * MC512PA (1snk140012r0000)
1 * LH (1snk900605r0000)
1 * MCLH (1snk900630r0000)

Подробное описание подключения модулей ввода-вывода приведено в 9CNR000007-152

Только для варианта ATS500-E.
Подключение измерительных приборов описано в 9CNR000007-151.
Подключение модулей ввода-вывода распределительных панелей показано в 9CNR000007-152.

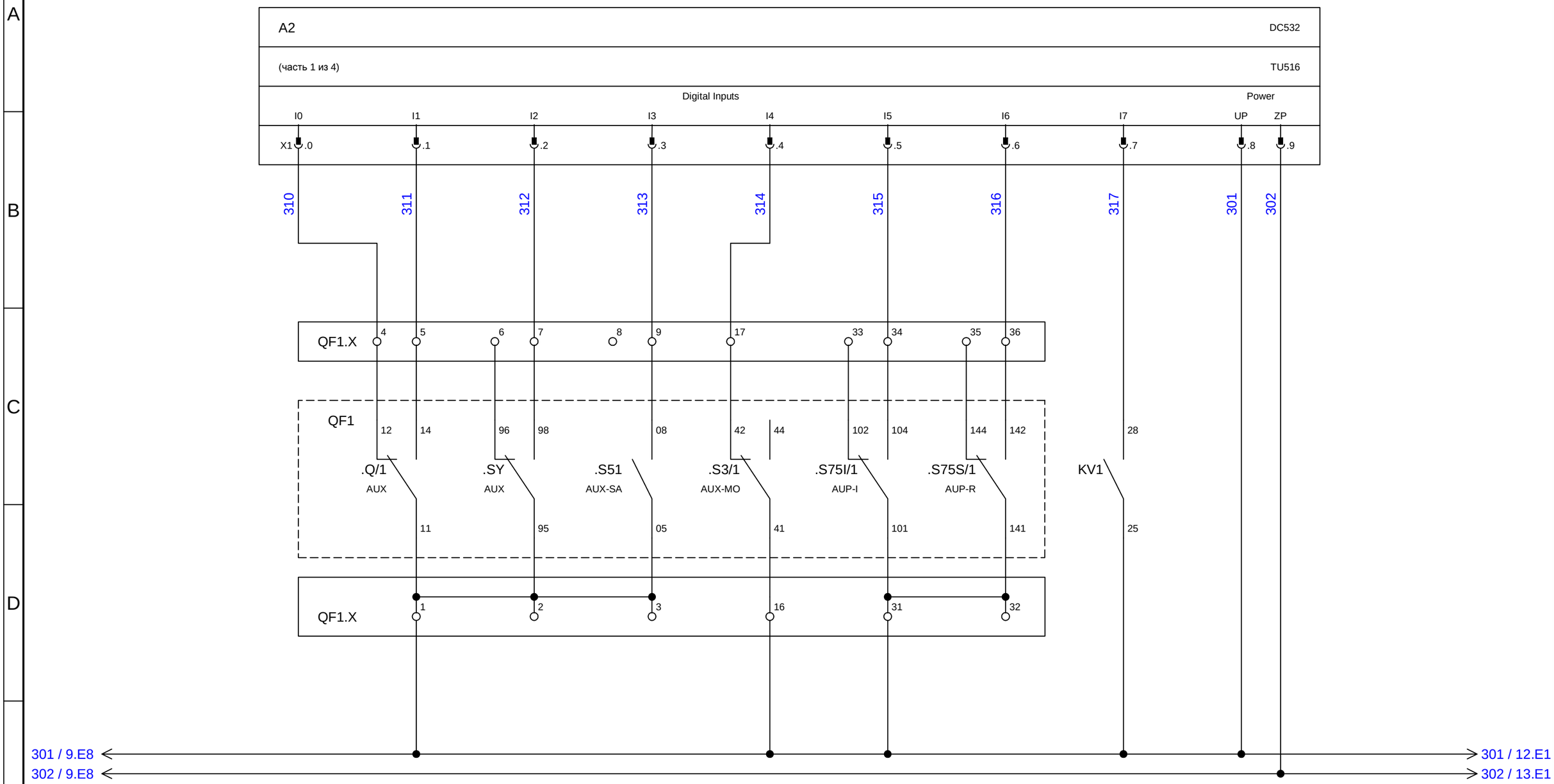

	QF1 - Ввод №1							Ввод №1	
	Отключено	Включено	Срабатывание	Аварийное срабатывание	Привод включен	Установлен (Задвинут)	Извлечен (Выдвинут)	Контроль напряжения	

Контакты сигнализации показаны для варианта Tmax T4-T5 в выкатном исполнении.

ABB		Title ATS500(-E) 2-1 Tmax	Page 11 / 18
	Resp. (division/department)	Document id. 9CNR000007-005	Rev. D Lang. ru

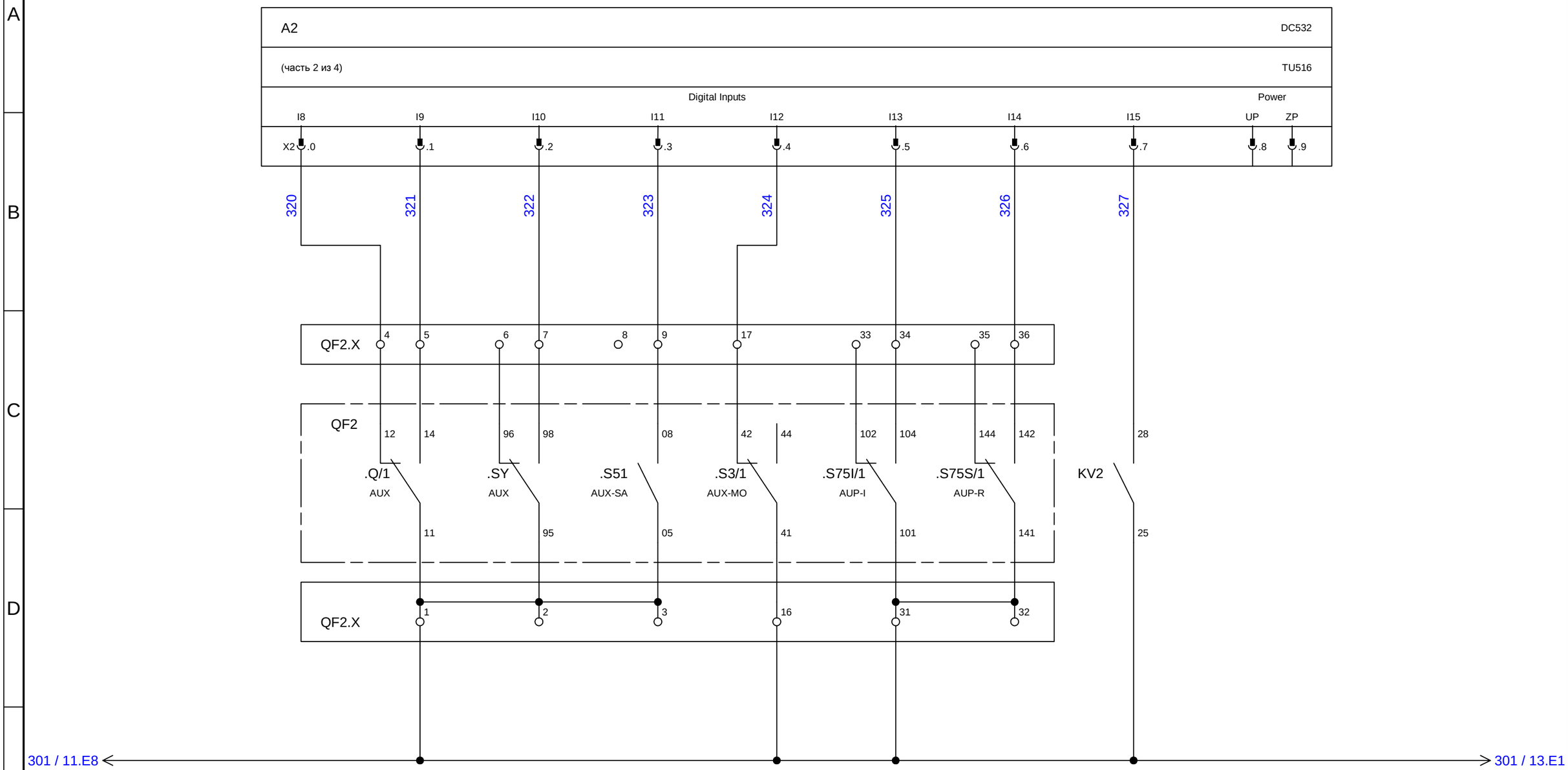

	QF2 - Ввод №2							Ввод №2	
	Отключено	Включено	Срабатывание	Аварийное срабатывание	Привод включен	Установлен (Задвинут)	Извлечен (Выдвинут)	Контроль напряжения	

Контакты сигнализации показаны для варианта Tmax T4-T5 в выкатном исполнении.

ABB		Title ATS500(-E) 2-1 Tmax	Page 12 / 18
	Resp. (division/department)	Document id. 9CNR000007-005	Rev. D Lang. ru

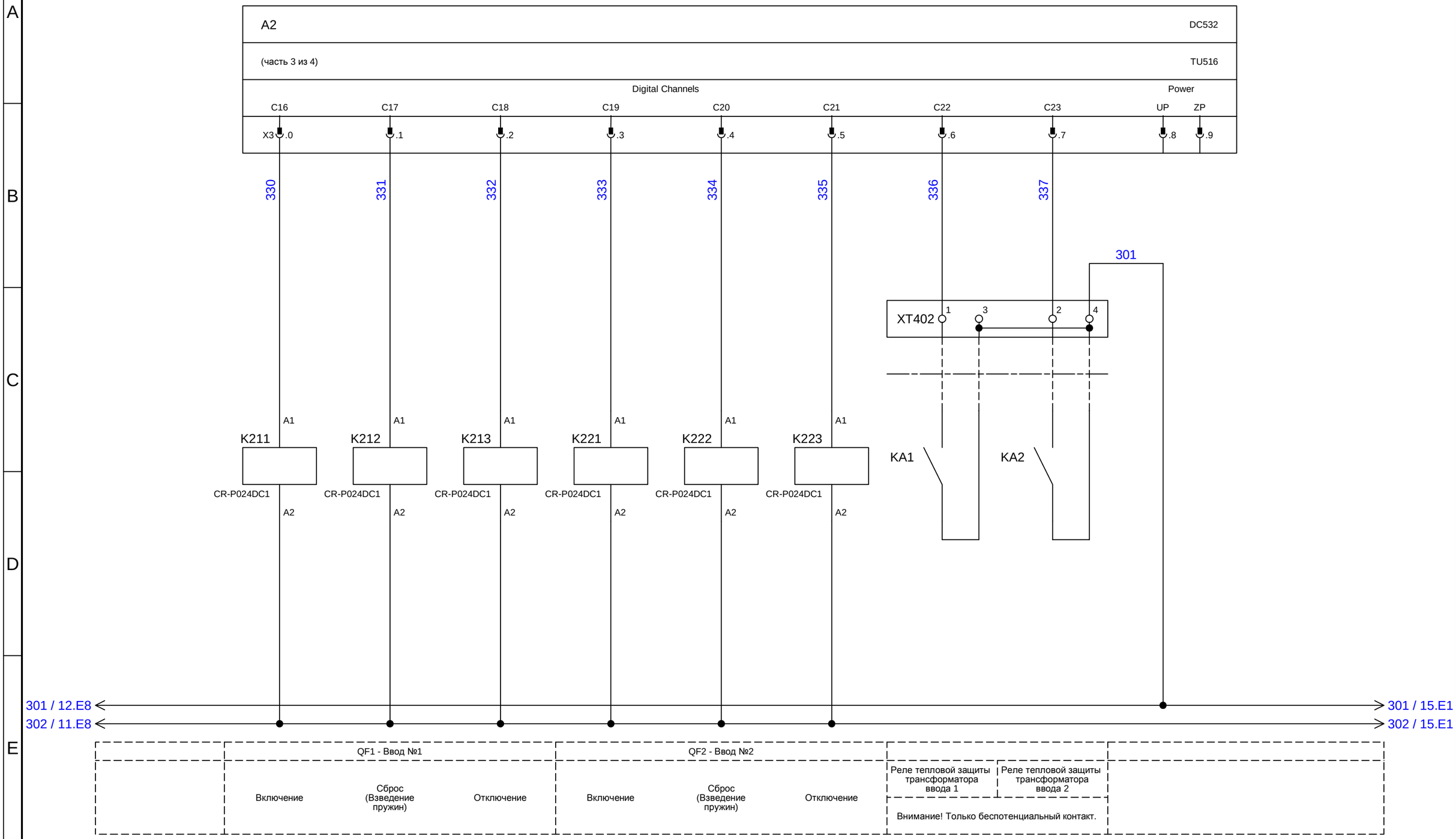

ABB		Title ATS500(-E) 2-1 Tmax	Page 13 / 18
	Resp. (division/department)	Document id. 9CNR000007-005	Rev. D Lang. ru

A2	DC532
(часть 4 из 4)	TU516

Digital Channels								Power	
C24	C25	C26	C27	C28	C29	C30	C31	UP	ZP
X4 .0	.1	.2	.3	.4	.5	.6	.7	.8	.9

ABB		Title ATS500(-E) 2-1 Tmax	Page 14 / 18
	Resp. (division/department)	Document id. 9CNR000007-005	Rev. D / Lang. ru

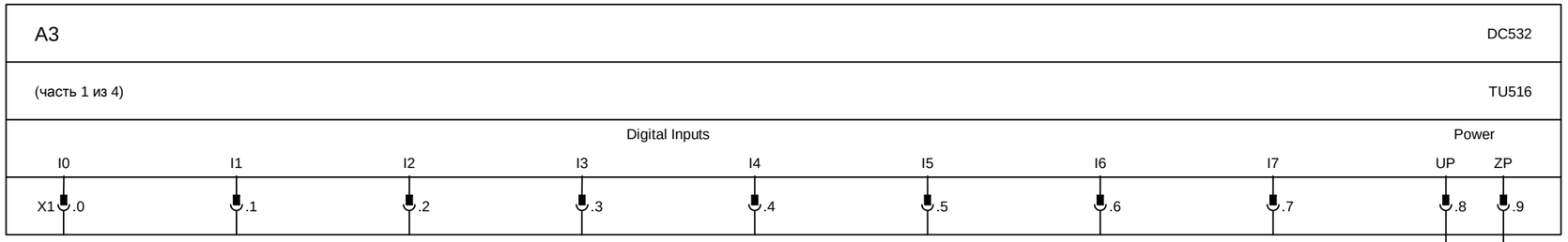

301

302

301 / 13.E8

302 / 13.E8

ABB		Title ATS500(-E) 2-1 Tmax	Page 15 / 18
	Resp. (division/department)	Document id. 9CNR000007-005	Rev. D / Lang. ru

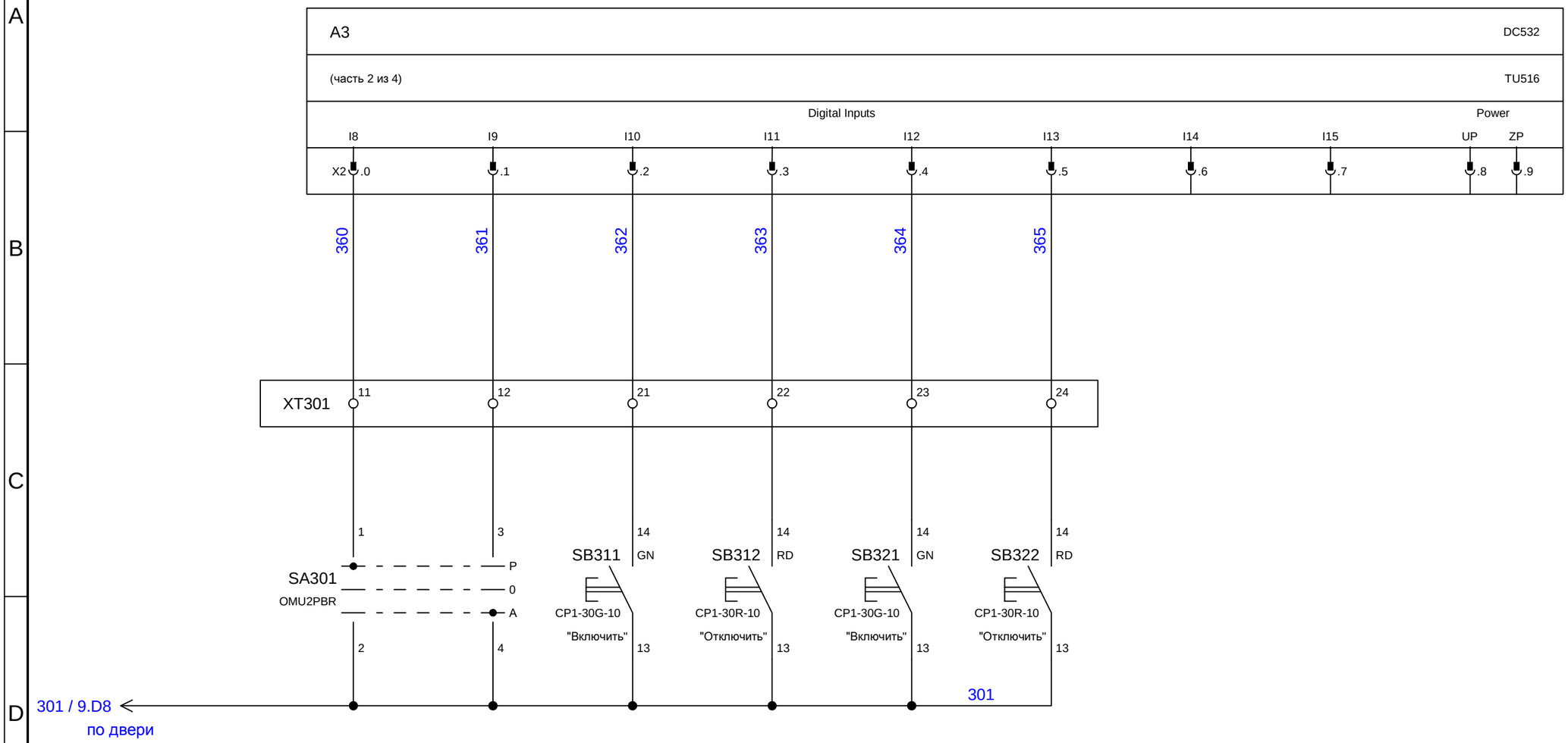

	Режим управления АВР		QF1 - Ввод №1		QF2 - Ввод №2		
	Вручную	Автоматически	Включить	Отключить	Включить	Отключить	

ABB		Title ATS500(-E) 2-1 Tmax	Page 16 / 18
	Resp. (division/department)	Document id. 9CNR000007-005	Rev. D Lang. ru

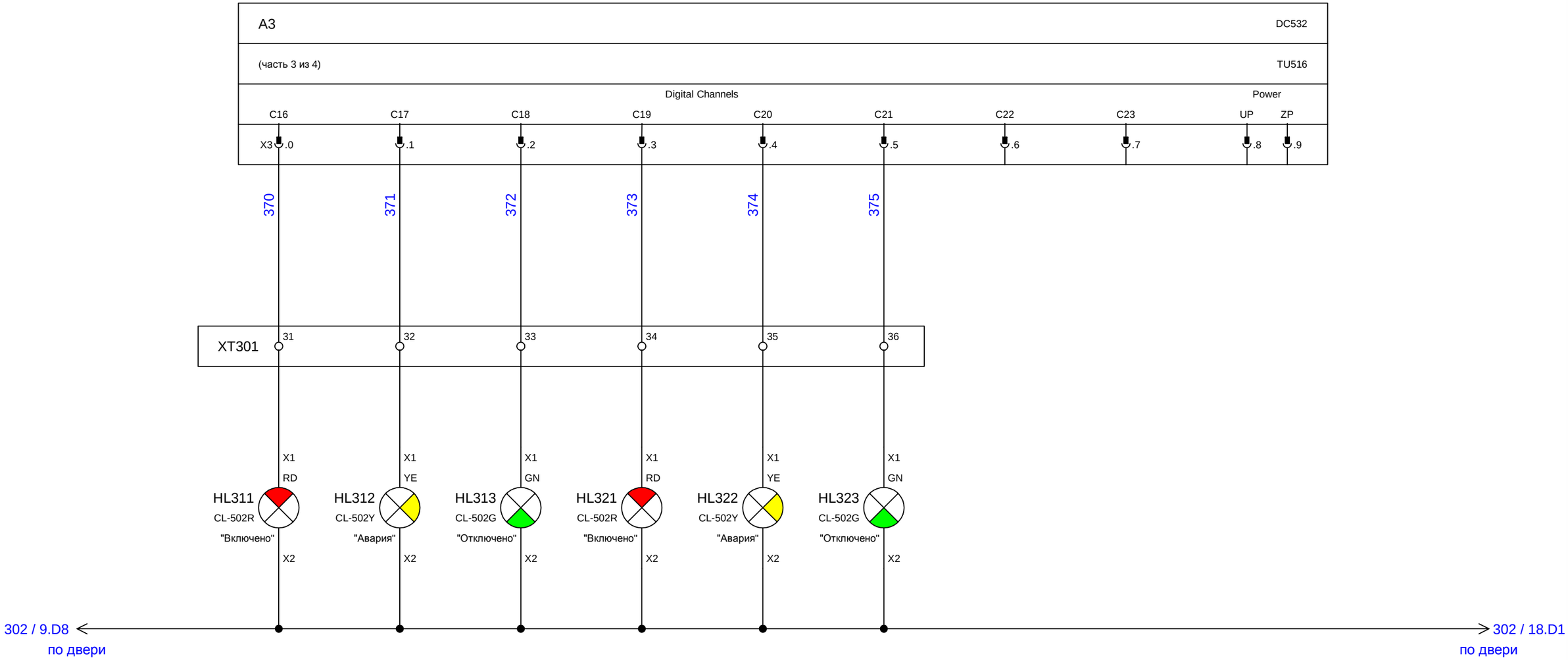

	QF1 - Ввод №1			QF2 - Ввод №2			Приоритет вводов		
	Включено	Авария	Отключено	Включено	Авария	Отключено	Ввод №1	Ввод №2	

ABB		Title ATS500(-E) 2-1 Tmax	Page 17 / 18
	Resp. (division/department)	Document id. 9CNR000007-005	Rev. D Lang. ru

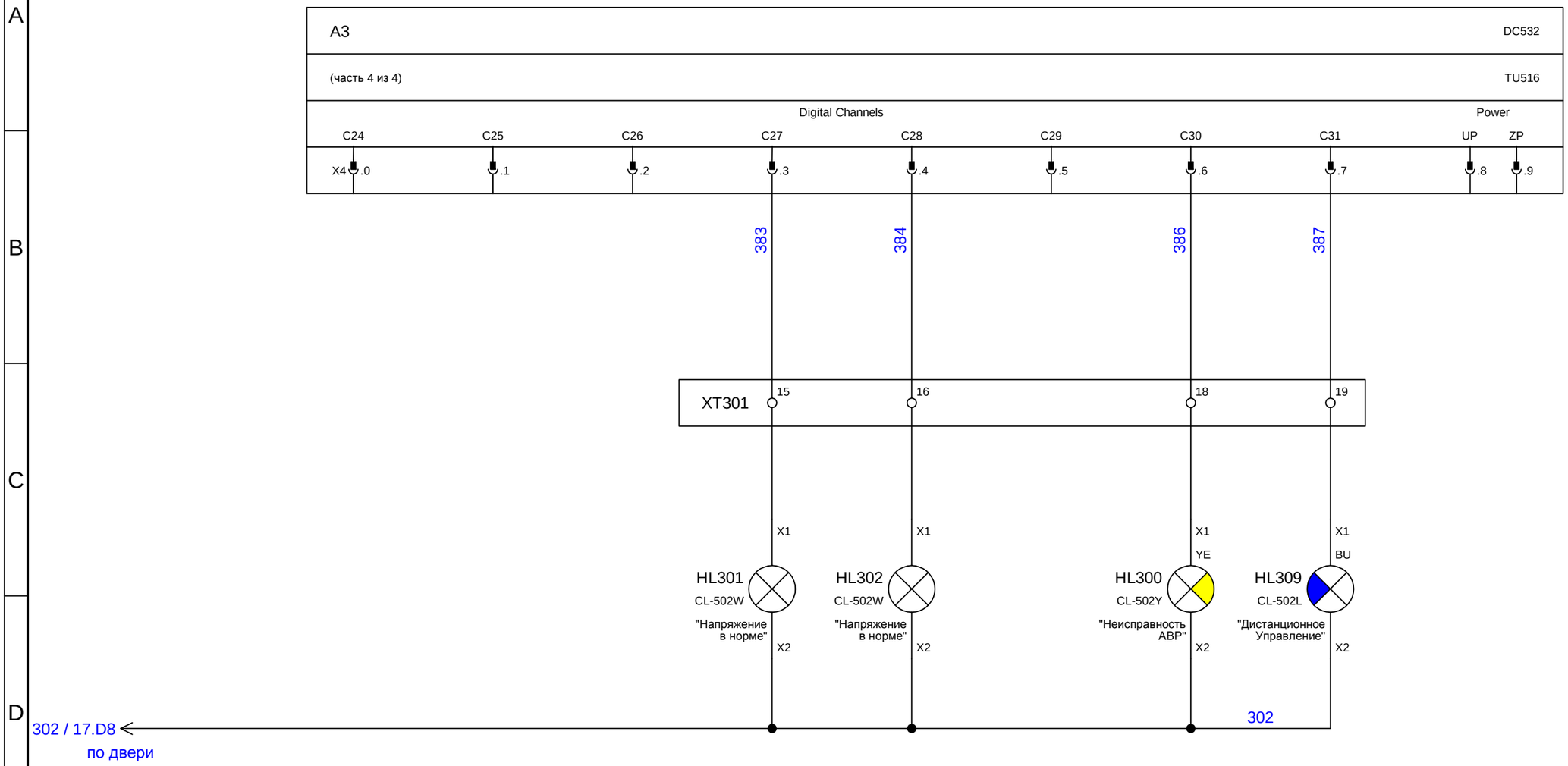

		Ввод №1	Ввод №2				
		Наличие напряжения	Наличие напряжения		Неисправность АВР	Дистанционное управление	

ABB		Title ATS500(-E) 2-1 Tmax	Page 18 / 18
	Resp. (division/department)	Document id. 9CNR000007-005	Rev. D Lang. ru